5M

VÁŠEŇ PRO ZEMĚDĚLSTVÍ

Představujeme vám řadu 5M, dokonalého partnera pro všechny zemědělské práce. Je kompaktní, lehký, ale přitom výkonný. Vyniká obratností kterou využijete nejen pří práci s čelním nakladačem. Panoramatická kabina poskytuje mimořádný výhled a řazení se spojkovým tlačítkem na páce přispívá k plynulosti jízdy po silnici. Převodovka Powr8™ s osmi rychlostmi zajišťuje plynulý výkon na polích a díky systému AutoTrac™ minimalizujete překrytí. To vše přispívá k celkové efektivitě prací.

OBSAH

Přehled 4

Komfortní kabina 6

Motory 8

Převodovky 10

Čelní nakladače 12

Chytrá zemědělská řešení 14

Hydraulika, závěsy a vývodový hřídel 16

Údržba 18

Specifikace 20

RYCHLEJŠÍ A KVALITNĚJŠÍ PRÁCE.

PŘEHLED

Řadu 5M neustále vylepšujeme a soustředíme se přitom na to, aby byla maximálně univerzální. Tyto výkonné, kompaktní a lehké traktory najdou využití nejen na farmách s čelními nakladači, ale i při komunálním nebo lesnickém nasazení.

1 | ŘAZENÍ POD ZATÍŽENÍM

Volitelná převodovka Powr8™ nabízí osm převodových stupňů. Všechny naše převodovky, včetně převodovek PowerQuad™ Plus nebo PowrReverser™, jsou vybaveny funkcí spojkového tlačítka a volitelně také plazivými rychlostmi.

2 | INTEGROVANÝ SYSTÉM AUTOTRAC™

Zvyšte svou efektivitu a zpříjemněte si práci – náš systém automatického řízení s hands-free a GPS najde optimální trasu a vy se mezitím budete moci věnovat jiným důležitějším činnostem.

3 | LEHKÉ A KOMPAKTNÍ

S pohotovostní hmotností 4,4 t a malém, čtyřmetrovém poloměru otáčení jsou traktory 5M obratné, jak jen stroje této třídy mohou být.

4 | SPOUSTA VÝKONU

Motor John Deere PowerTech™ Plus o objemu 4,5 l s maximálním výkonem 134 k a točivým momentem 541 Nm dodává lehkému modelu 5M mimořádný výkon.

5 | MAXIMÁLNÍ PRODUKTIVITA

Pro vyšší produktivitu při práci s těžším nářadím má model 5M nosnost zadního tříbodového závěsu až 5,7 t a užitečné zatížení až 3,8 t, což je více než dostatečné.

6 | VÝKONNÁ HYDRAULIKA

Díky našemu hydraulickému systému se zubovým čerpadlem a velkým průtokem oleje až 73 l/min zvládnete více úkolů najednou.

7 | PŘÍPRAVA PRO ČELNÍ NAKLADAČ

U modelů 5M existuje možnost přípravy pro naše nakladače řady 543M/R nebo 603M/R, které vám umožní rychle a efektivně zvládnout obrovské množství dalších prací.

Kabina modelů 5M s dostatečným velkým prostorem a komfortem, vynikající ergonomií a fantastickým panoramatickým výhledem, čímž pozvedá svou třídu na novou úroveň. Varianta bez kabiny* nabízí stejné pohodlí a dokonalou ergonomii.

8 | POHODLÍ PŘI PRÁCI

K pohodlí přispívá spousta prvků, například vzduchem odpružené vyhřívané sedadlo, klimatizace a dostatek místa na uložení věcí. Je dostupná také varianta bez kabiny, tedy otevřené stanoviště obsluhy.

9 | PŘIJĎTE SE PODÍVAT

Při práci s čelním nakladačem máte ideální panoramatický výhled a díky výkonným LED světlometům a pracovním světlometům, které jsou součástí balíčku LED světel, můžete pracovat i za snížené viditelnosti.

10 | PROVOZUSCHOPNOST

Pomocí služby Expert Alerts může váš prodejce John Deere odhalit případné závady stroje a opravit je dříve, než začnou působit problémy. Vítejte v Connected Support™.

*není k dispozici u 5075M a 5130M

UŽIJTE SI JÍZDU

POHODLNÁ KABINA

Jedinečnost modelu 5M poznáte hned – přístup do kabiny je snadný, uvnitř je spousta místa a taky překvapivě ticho. Všechny ovládací prvky a přístroje jsou ergonomicky uspořádané pro intuitivní a snadné ovládání traktoru. Vychutnejte si pracovní den.

DOKONALÝ PŘEHLED, 100% PLNĚNÍ ÚKOLŮ

Moderní přístrojová deska se skládá ze tří LCD displejů, z toho jeden je nastavitelný. Tlačítky ovládáte funkce displeje a traktoru, naváděcí linie, souvraťovou automatiku a další funkce (pouze PowerQuad™, Power8™).

1 | AKTIVACE FUNKCE AUTOTRAC

Funkci AutoTrac můžete pohodlně aktivovat s rukou položenou na elektronickém ovládání závěsu.

2 | VÝHLED DOPŘEDU

Vychutnejte si ničím nerušený výhled dopředu přes šikmou kapotu a s výfukem za rohovým sloupkem.

3 | POHODLNÉ ŘAZENÍ

Řazení bez námahy jednou rukou – funkce spojkového tlačítka pro řazení bez použití spojkového pedálu.

4 | PÁKA PRO ČELNÍ NAKLADAČ

Díky ergonomickému a přesnému ovládání nakladače s tlačítky reverzace a řazení stupňů na páce je práce radost.

5 | ELEKTRONICKÉ OVLÁDÁNÍ OTÁČEK MOTORU

Velmi přesné nastavení otáček motoru pro rychlé a přesné dosažení a ovládání.

6 | ERGONOMICKÉ OVLÁDÁNÍ POWERSHIFT™

Na konzole na pravé straně je umístěno další tlačítko pro řazení rychlostních stupňů pod zatížením.

STVOŘENY PRO VAŠE HOSPODÁŘSTVÍ

MOTORY

Požadavky na výkon zemědělských motorů jsou unikátní. A neodpouští nedostatečnost. Nedávají prostor pro kompromisy. Proto vyrábíme vlastní motory, které jsou optimalizované pro zemědělské aplikace.

MODELY ŘADY 5M (MAX. VÝKON 97/68/EC)		
5130M	135 k (99,9 kW)	4 válce
5120M	125 k (92,1 kW)	4 válce
5105M	110 k (81 kW)	4 válce
5095M	100 k (73,7 kW)	4 válce
5075M	75 k (55 kW)	3 válce

Sečení trávy. Odklízení sněhu. Práce s nářadím pro obdělávání půdy. A spousta dalších prací. Modely 5M v pěti výkonových variantách jsou připravené na všechno.

Když se v traktoru spojí mimořádná síla s optimální spotřebou paliva, nízkou spotřebou DEF a bezúdržbovými systémy následné úpravy spalin, víte, že motor vašeho traktoru vyrobili lidé, kteří vědí, jaký výkon vy a vaše hospodářství potřebujete. Každý motor 5M je toho důkazem.

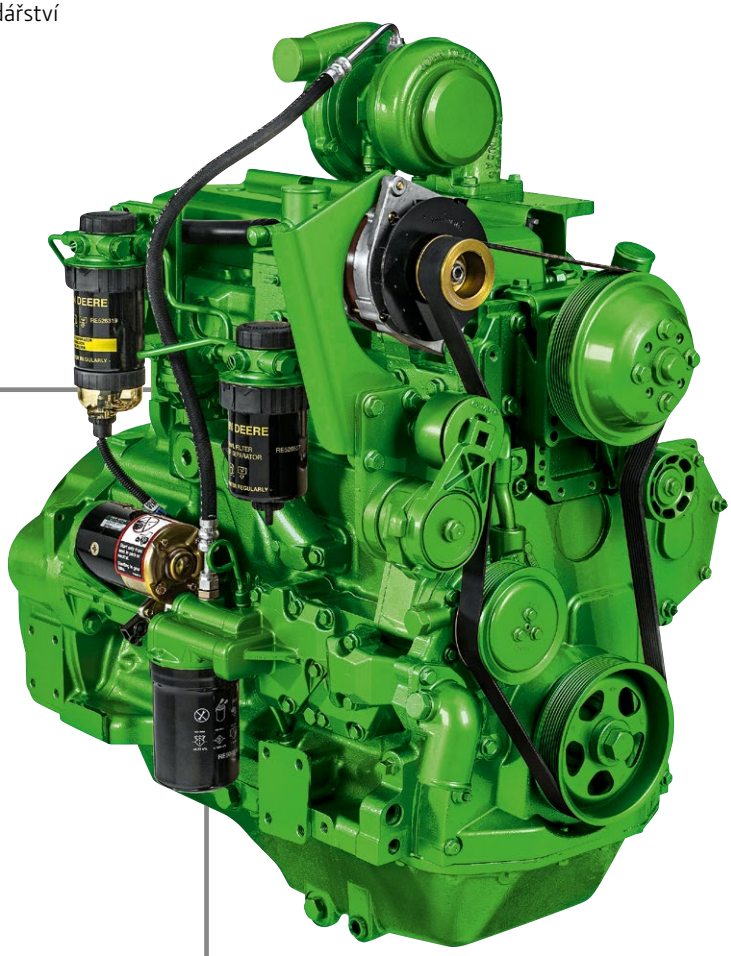

ČISTOTA A VÝKON

Naše vznětové motory PowerTech™ přeplňované turbodmychadlem splňují přísné emisní požadavky normy Stage V. Vyzkoušejte si reakci na změnu zatížení nebo a zálohu točivého momentu, díky kterým utáhnete těžké nářadí a zvládnete práci v jakýchkoli polních podmínkách.

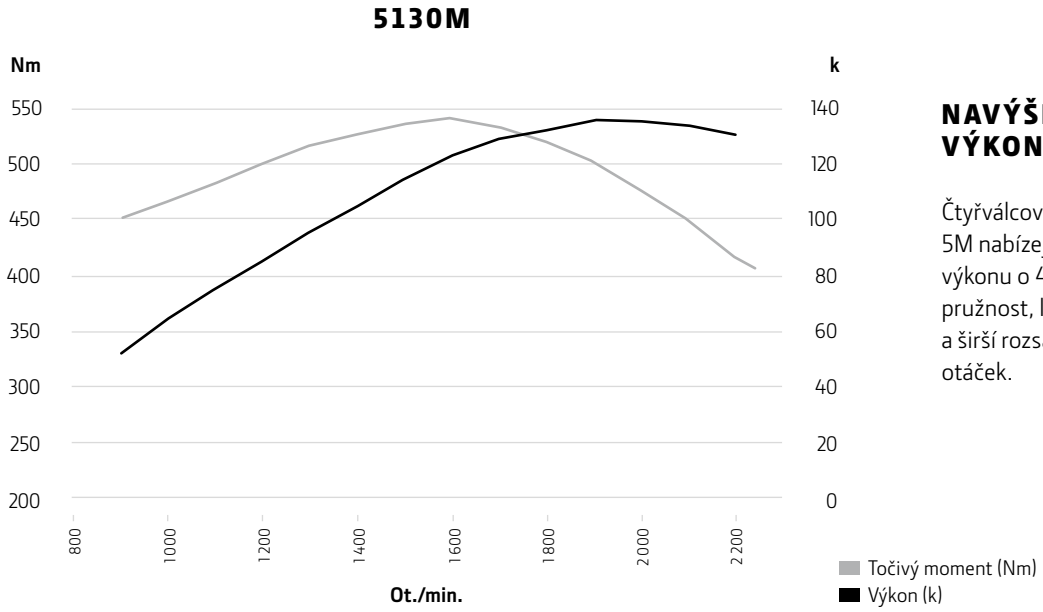

NAVÝŠENÍ VÝKONU

Čtyřválcové modely řady 5M nabízejí navýšení výkonu o 4 % pro vyšší pružnost, lepší odezvu a širší rozsah využitelných otáček.

INOVACE V OBLASTI VÝKONNOSTI

PŘEVODOVKY

Kromě převodovek PowrReverser™ a PowrReverser™ HiLo jsou nyní v naší nabídce pro traktory 5M také převodovky PowrQuad™ Plus a Powr8™ se čtyřmi a osmi rychlostmi řazenými pod zatížením, což je v této třídě traktorů jedinečné. Také snadná změna směru jízdy bez mechanické aktivace spojky nebo brzd. Řazení za jízdy i se zatížením díky plně synchronizovaným skupinám.

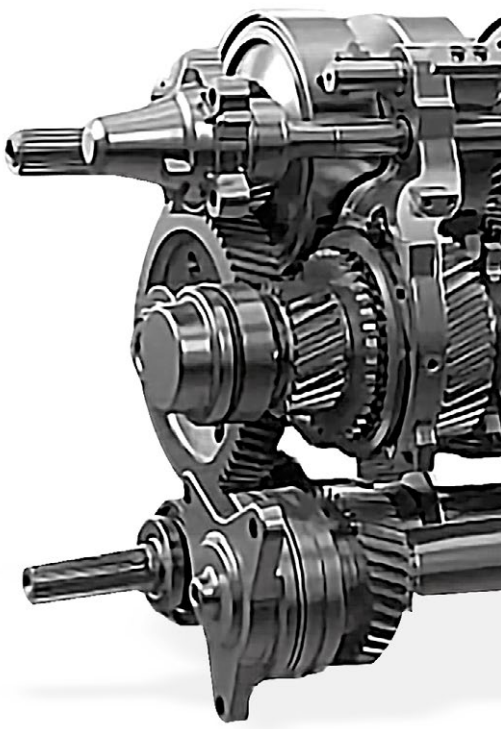

SKVĚLÁ KOMBINACE: 5M A POWR8™

Sortiment převodovek nově u řady 5M doplňuje naše převodovka Powr8™ se 32 stupni pro jízdu vpřed a 16 stupni pro jízdu vzad (32F/16R), řazení skupin je přizpůsobené pojezdové rychlosti a s úspornou přepravní rychlostí 40 km/h při snížených otáčkách motoru.

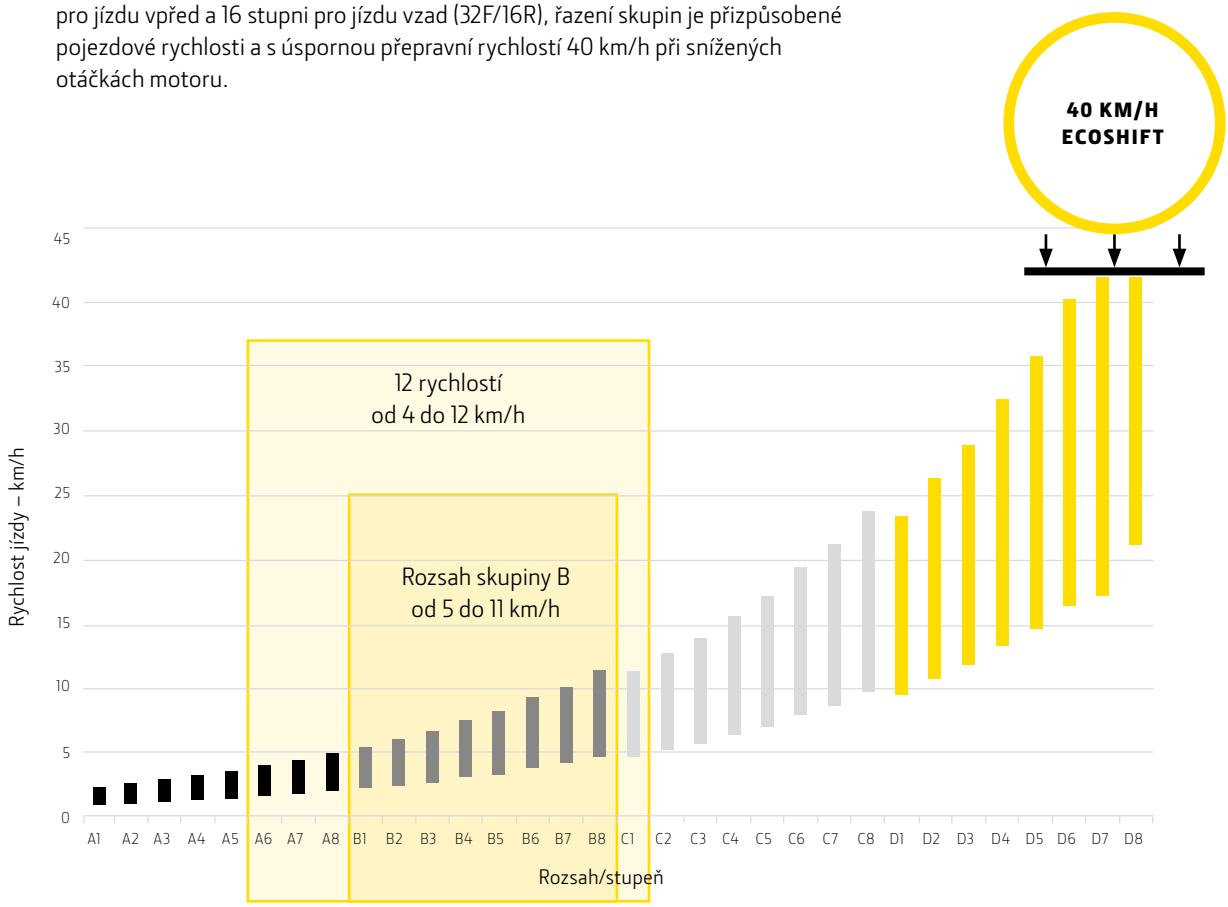

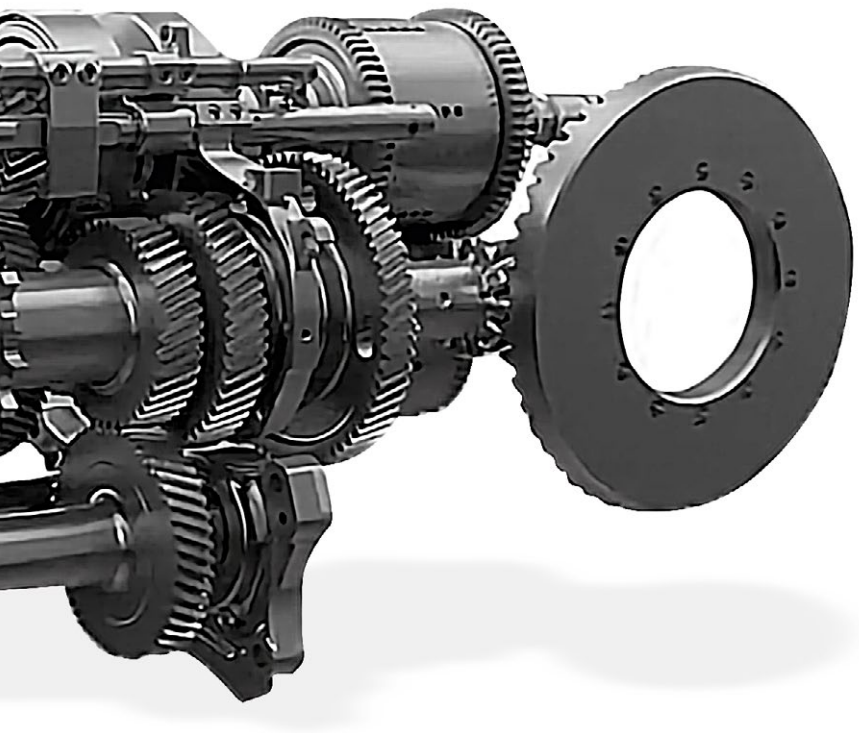

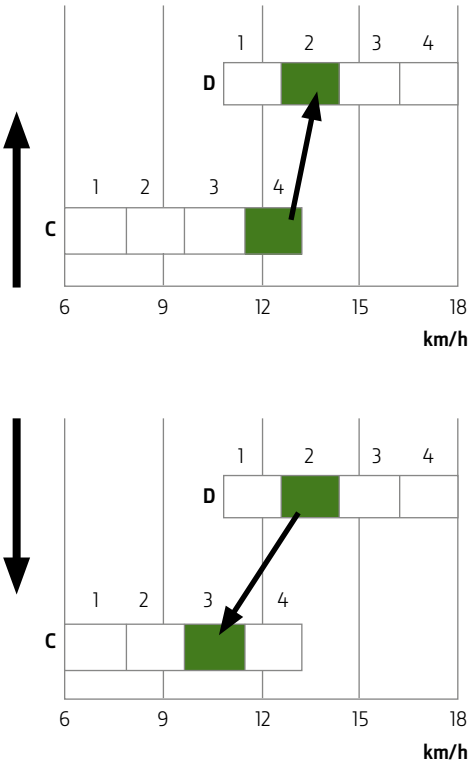

Funkce Speedmatch zajišťuje, že převodovky Powr8™ a PowerQuad™ při změně skupiny vždy zvolí odpovídající převodový stupeň s ohledem na rychlost traktoru.

POWR8™

Naše převodovka Powr8™ s osmi stupni řazenými pod zatížením. Všechny rychlosti 32F/16R řadíte jednou pákou a stisknutím tlačítka nahoru nebo dolů. A nemusíte sešlapovat spojku.

POWRQUAD™ PLUS

Jedna páka pro řazení 4 skupin u PowrQuad™ Plus je ideální pro lisování, práci s nakladačem, nebo dopravu. Rozsah 16 rychlostí vpřed a 16 vzad (16F/16R) stačí na jakoukoli práci. Řazení 4 rychlostí nahoru a dolů je úžasně pohodlné a nevyžaduje sešlapování spojky.

POWRREVERSER™

Měníte často směr jízdy, například při práci s nakladačem? Pak určitě oceníte praktickou funkci PowrReverser™. A u jednodušších prací, které nevyžadují časté řazení, se skvěle osvědčila strategie řazení dvěma pákami převodovky PowrReverser™.

PŘEMÍSTĚTE COKOLI

ČELNÍ NAKLADAČE

Čelní nakladač John Deere je ideálním doplňkem pro váš traktor 5M. Tyto robustní nakladače jsou zkonstruované tak, aby v náročných podmínkách dokázaly manipulovat s těžkými náklady.
Jsou vyrobeny ze stejného materiálu jako naše traktory 5M.
Díky nízké kapotě a konstrukci výložníku máte vždy dobrý výhled.
Seznamte se s nakladačem, který ideálně vyhoví vašim potřebám.

NAKLADAČE ŘADY M

Univerzální a cenově dostupné nakladače M jsou ideální pro všechny standardní práce s čelním nakladačem, jako je sběr balíků, krmení dobytka a přesun palet.

NAKLADAČE ŘADY R

Pokud potřebujete větší nosnost, provádět náročné činnosti, nebo pokud chcete ještě lepší výhled, větší pohodlí a výkon, je pro vás náš nakladač řady R nejlepší volbou.

KOMPATIBILITA TRAKTORU A NAKLADAČE

Pro traktory 5M jsou k dispozici dva modely nakladače M a R.

	543M	603M	543R	543R	603R	603R
	MSL	MSL	NSL	MSL	NSL	MSL
Nosnost při plné výšce, měřeno 800 mm od osy otáčení (kg)	1451	1633	1335	1712	1489	1808

ZACVAKNOUT A VYRAZIT

Díky autokorekčnímu plovoucímu systému integrované automatické západky výložníku už nemůže být montáž našich čelních nakladačů rychlejší či komfortnější. A podobně jednoduché je i odpojení.

PÁKA S TLAČÍTKY ŘAZENÍ PŘEVODOVÝCH STUPŇŮ

Jednoduše nejkomfortnější způsob obsluhy čelního nakladače – ovládání rychlosti PowerShift™ přímo na joysticku.

VŠE POD DOHLEDEM

Konstrukce našich nakladačů je optimalizována pro výjimečný výhled v momentech, kdy připojujete nářadí, ale samozřejmě i během samotné obsluhy nakladače.

PRÁCE V JAKÝCHKOLI PODMÍNKÁCH

Díky čtyřmetrovému poloměrem otáčení se model 5M dostane i do nejužších prostor.

PŘIPRAVTE SE NA BUDOUCNOST

CHYTRÁ ZEMĚDĚLSKÁ ŘEŠENÍ

Připravte své hospodářství na budoucnost a pořiďte si traktor, který si udrží svou hodnotu po mnoho let. Traktory 5M mohou mít přístup k nejmodernějším technologiím precizního zemědělství, jako je AutoTrac™ nebo funkce ISOBUS, která šetří čas při pořizování dokumentace.

PRECIZNOST SE VYPLÁCÍ

Díky integrovanému systému řízení AutoTrac™ můžete dosáhnout výrazného zvýšení produktivity. Můžete také očekávat snížení provozních nákladů, zvýšení efektivity práce a pohodlnější obsluhu za velmi příznivou cenu. Integrovaný systém AutoTrac™ ergonomicky umístěný v přístrojové desce je vybavený naším osvědčeným přijímačem StarFire™, včetně diferenciálního korekčního signálu SF1 s přesností 15 cm. Je také ideální pro naprostou přesnou navigaci po přímých liniích. V systému můžete uložit až 10 tras z bodu A do bodu B.

Integrovaný systém AutoTrac™ využívá displej v přístrojové desce

MIŘTE VÝŠ: AUTOTRAC™ COMPLETE

Chcete inovovat? Prozkoumejte AutoTrac™ Complete. Je to komplexní balíček celého spektra nejmodernějších naváděcích řešení od společnosti John Deere. Kromě funkcí, které poskytuje integrovaná volitelná výbava, obsahuje AutoTrac™ Complete přídavný displej G5™, umožňuje navigaci po křivkách a kružnicích, nabízí správu stop přes John Deere Operations Center™ a obsahuje také mnoho dalších inovativních funkcí pro větší efektivitu vašich operací.*

PROVOZUSCHOPNOST

Technologie Expert Alerts, kterou byly dříve vybaveny pouze velké traktory, umožňuje vašemu prodejci John Deere identifikovat a opravit potenciální technické problémy na strojích 5M dříve, než kvůli nim dojde k závadě.

RECEPT NA PROVOZUSCHOPNOST

Zákaznická podpora John Deere Connected Support™ kombinuje konektivitu stroje, inovativní nástroje a proaktivní podporu prodejce, aby zajistila špičkový výkon vašich strojů po celou sezónu.

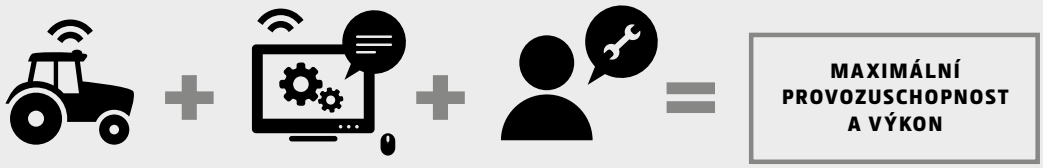

PŘIPOJENÍ + **CONNECTED SUPPORT** + **PROAKTIVNÍ PODPORA PRODEJCE** = **MAXIMÁLNÍ PROVOZUSCHOPNOST A VÝKON**

*Stroj musí mít displej 4. generace, G5™ nebo univerzální displej (minimálně se softwarem SU20-3), přijímač StarFire™ 3000/6000/7000, aktivní předplatné JDLink™ Connect a účet John Deere Operations Center™. Pokud stroj nemá Modular Telematics Gateway 4G, je třeba ho dovybavit.

PRODUKTIVITA A UNIVERZALITA

HYDRAULIKA, ZÁVĚSY, VÝVODOVÝ HŘÍDEL

Výkonné čerpadlo zajišťuje dostatek energie až pro tři hydraulické okruhy uprostřed a tři hydraulické okruhy vzadu. Připojit můžete vše, co budete pro práci potřebovat: Mimořádně robustní zadní tříbodový závěs modelu 5M má s převodovkou PowrQuad™ maximální nosnost až 5 677 kg a poradí si i s nejtěžším nářadím. S modelem 5M je zdvihání těžkých břemen hračka.

MALÁ ZMĚNA, VÝRAZNÉ ZLEPŠENÍ

Kouzlo, které usnadňuje každodenní život, je v detailech. Proto jsme spínače ovládání tříbodového zadního závěsu a vývodového hřídele umístili na zadní blatník, kde jsou lépe přístupné, a navrhli jsme bezpečnostní prvek proti jejich nechtěné aktivaci.

Volitelné dvouhadicové vzduchové brzdy pro přípojná vozidla umožňují přepravní rychlost až 40km/h a umožňují připojit vleky o hmotnosti větší než 18 tun.

PŘIPRAVEN NA VŠECHNO

Koncovky až tří zadních vnějších hydraulických okruhů jsou umístěné mezi horními rameny zadního tříbodového závěsu, a díky tomu je k nim snadný přístup. Robustní tříbodový zadní závěs modelu 5M má maximální nosnost v upínacích bodech až 4 326 kg u PowrReverser™ a 5 677 kg u PowrQuad™.

NENECHTE SE OMEZOVAT

Přední závěs výrazně zvyšuje všestrannost modelu 5M a volitelný přední vývodový hřídel s 1 000 otáčkami za minutu dále zvyšuje možnosti využití.

ZKONSTRUOVÁNY PRO LEPŠÍ PŘÍSTUP

SNADNÁ ÚDRŽBA

Zaujalo vás někdy, jak servisním pracovníkům v boxech F1 trvají nezbytné opravy a servisní úkony jenom pár sekund, po kterých se monopost vrací do závodu? Model 5M jsme navrhli tak, aby u něj údržba probíhala v podobném duchu.

Snadný přístup k servisním místům traktoru i s namontovaným nakladačem.

Všechny servisní body jsme navrhli tak, aby byly přístupné ze země. Na většinu nádrží na kapalinu jsme umístili kontrolní průzory a umožnili jsme kontrolovat a měnit vzduchové filtry motoru, filtry vzduchu v kabině a filtr vnitřního okruhu vzduchu bez použití nářadí. Všude, kde je bylo možné, jsme také použili bezúdržbová pouzdra, ložiska a hnací hřídele. Takže i když na konci dne možná nedostanete žádnou trofej, slibujeme, že vaše zastávky v boxech budou méně časté, kratší a že na poli strávíte více času.

ZÁRUKA

STAV CHRÁNĚNO

Když své stroje chráníte prodlouženou zárukou, zajistíte své firmě stabilní provozuschopnost strojů a nepřetržitý špičkový výkon, které potřebuje k prosperitě.

DO ČTYŘ LET STÁŘÍ STROJE BEZ OMEZENÍ POČTU MTH.

100 %

ÚSPORA NÁKLADU NA OPRAVY

0 %

INFLACE NÁKLADŮ NA OPRAVU

VYŠŠÍ

ZŮSTATKOVÁ HODNOTA PŘI DALŠÍM PRODEJI

DOBA PROVOZUSCHOPNOSTI

NA POLI

SPECIFIKACE

	5075M	5095M	5105M	5120M	5130M
VÝKON MOTORU					
Jmenovitý výkon (dle 97/68/ES), k (kW)	75 (55)	95 (69)	105 (77)	120 (88)	130 (95)
Max. výkon (dle 97/68/ES) k (kW)	75 (55)	100 (74)	110 (81)	125 (92)	135 (99)
Záloha točivého momentu, %	27	30			
Maximální točivý moment, Nm (při 1 600 ot/min. motoru)	304	396	437	500	541
Jmenovité otáčky (ot./min.)	2 200				
Výrobce	John Deere Power Systems				
Typ	PowerTech™ E	PowerTech™ PWS			
Čištění výfukových plynů	EGR – DOC – DPF	EGR – DOC – DPF – SCR			
Plnění	Turbodmychadlo s ventilem Wastegate				
Počet válců / zdvihový objem	3 / 2,9 l	4 / 4,5 l			
Počet ventilů na válec	2	4			
Servisní intervaly (h)	500 h				
PŘEVODOVKA					
POWRREVERSER™					
16/16 – 2,0–40 km/h	■	■	■	■	–
POWRREVERSER™ HILO					
32/16 – 2,0–40 km/h	■	■	■	■	–
Volitelná plazivá rychlost, min. rychlost: 0,3 km/h	■	■	■	■	–
POWRQUAD PLUS™					
16/16 – 2,0–40 km/h	–	■	■	■	■
Volitelná plazivá rychlost, min. rychlost: 0,3 km/h	–	■	■	■	■
POWR8™					
32/16 – 2,0–40 km/h ECOSHIFT	–	■	■	■	■
Volitelná plazivá rychlost, min. rychlost: 0,3 km/h	–	■	■	■	■
NÁPRAVY					
Přední náprava	Přední hnací náprava				
Přední závěr diferenciálu	Samosvorný diferenciál				
Zadní náprava	Přírubová náprava				
Zadní závěr diferenciálu	Elektrohydraulicky ovládaná				
HYDRAULICKÁ SOUSTAVA					
Typ	Otevřená soustava				
Jmenovitý výkon čerpadla okruhu řízení (l/min)	24				
Jmenovitý výkon pracovního čerpadla (l/min)	70	70 (PowrReverser™) / 73 (PowrQuad™/Powr8™)			73
VNĚJŠÍ HYDRAULICKÉ OKRUHY	Až 3 vzadu + 3 uprostřed, mechanicky ovládané				
TŘÍBODOVÝ ZÁVĚS – ZADNÍ					
Kategorie	II				
Mechanické ovládání závěsu (Pouze PowrReveser)	■	■	■	■	–
Maximální zdvihací síla MHC v upínacích bodech, kg (standardní/volitelná)	3 236 / 4 109				–
Zdvihací síla MHC v plném rozsahu zdvihu (OECD 610 mm), kg (standardní/volitelná)	2 565 / 2 223				–
Elektronické ovládání závěsu	■	■	■	■	■
Maximální zdvihací síla EHC v upínacích bodech, kg (standardní/volitelná)	3 704 / 4 326	3 704 / 4 326 (PowrReverser™) – 5 045 / 5 677 (PowrQuad™/Powr8™)			5 045 / 5 677
Zdvihací síla EHC v plném rozsahu zdvihu (OECD 610 mm), kg (standardní/volitelná)	2 340 / 2 701	2 340 / 2 701 (PowrReverser™) – 3 164 / 3 569 (PowrQuad™/Powr8™)			3 164 / 3 569
TŘÍBODOVÝ ZÁVĚS – ČELNÍ, VOLITELNĚ					
Typ	Přední závěs řízený zadním SCV				
Kategorie	II				
Maximální zdvihací síla v upínacích bodech, kg	2 875				
Zdvihací síla v celém rozsahu v upínacích bodech, kg	1 440				

	5075M	5095M	5105M	5120M	5130M
ZADNÍ VÝVODOVÝ HŘÍDEL					
Typ	Elektrohydraulické zapínání				
Standardní	540/540E (pouze PowrReverser™) nebo 540/540E/1 000				540/540E/1 000
PŘEDNÍ VÝVODOVÝ HŘÍDEL, VOLITELNĚ					
Typ (pouze kabina)	Elektrohydraulické zapínání				
Otáčky motoru při jmenovitých otáčkách vývodového hřídele (1 000), ot./min.	2 000				
STANOVIŠTĚ OBSLUHY					
Otevřené stanoviště obsluhy	–	Pouze PowrReveser			–
Kabina	Klimatizace v základu				
Sedadlo řidiče	Mechanicky nebo vzduchem odpružené				
Sedadlo spolujezdce	V základu (pouze kabina)				
Displej	Analog	Analog (PowrReverser™) / PDU+ integrovaný v přístrojové desce (PowrQuad™/Powr8™)			PDU+
Pracovní světlomety – přední/zadní	4 přední / 4 zadní (volitelně 2 boční)				
Pracovní LED světla a čelní světlomety	Volitelná výbava				
LED maják	Volitelná výbava				
Panoramatická střecha	Volitelná výbava				
OSTATNÍ					
Modem JDLink™	V základu				
AutoTrac™ Ready	–	Volitelně (pouze PowrQuad™/Powr8™)			
Připojení nářadí ISOBUS	–	Volitelně (pouze PowrQuad™/Powr8™)			
Dvouokruhový systém hydraulicky ovládaných brzd přívěsu	Volitelná výbava				
Pneumatická dvouhadicová soustava brzdy přívěsu	Volitelně (pouze kabina)				
NÁPLNĚ					
Objem palivové nádrže (l)	191 (kabina)	143 (OOS), 159 (kabina)			159 (kabina)
Objem nádrže kapaliny DEF (l)	–	12			
ROZMĚRY					
Rozvor náprav (mm)	2 350				
Nastavení rozchodu předních kol (mm)	1 451–2 005				
Nastavení rozchodu zadních kol (mm)	1 660-1 907				
Poloměr otáčení bez brzd (m)	4,1				
Min. celková šířka (mm)	1 880				
Světlá výška vepředu (mm)	435				
Celková výška s kabinou (mm)	2 640				
Celková výška se sklopeným ochranným rámem (mm)	–	2 030			–
Maximální pohotovostní hmotnost (kg)	4 175 (kabina)	3 975 (otevřená plošina řidiče), 4 175 (kabina), 4 400 (PowrQuad™/Powr8™)			4 400
Maximální přípustná hmotnost (kg)	7 500	7 500 (PowrReverser™) / 8 200 (PowrQuad™/Powr8™)			8 200
VELIKOSTI PNEUMATIK					
Maximální rozměr pneumatik vpředu (průměr v cm)	480/65R24 (126)				
Maximální rozměr pneumatik vzadu (průměr v cm)	540/65R38 (168)				

SPECIFIKACE ČELNÍHO NAKLADAČE

5M				5075/5095/5105/5120/5130M	
MODEL NAKLADAČE				**543M**	**603M**
VYROVNÁVACÍ SYSTÉM				**MSL**	**MSL**
Přední pneumatiky				575/13.6R24	
Zadní pneumatiky				750/16.9R34	
Rozvor náprav		(ROZVOR)	mm	2 350	
Výkon čerpadla			l/min	70	
Jmenovitý tlak			BARY	200	
ČELNÍ NAKLADAČ					
Lopata				Standardní lopata 1 850	
Hmotnost lopaty			kg	216	216
Nosnost Při maximální výšce	Měřeno v ose otáčení	(U)	kg	1 372	1 501
	Měřeno 800 mm od osy otáčení	(V)	kg	1 451	1 633
Nosnost při výšce zdvihu 1,5 m	Měřeno v ose otáčení	(W)	kg	1 509	1 693
	Měřeno 800 mm od osy otáčení	(X)	kg	1 439	1 620
Trhací síla	Měřeno v ose otáčení	(Y)	kg	1 723	1 927
	Měřeno 800 mm od osy otáčení	(Z)	kg	1 460	1 690
Lopata, síla naklopení	v maximální výšce	(VV)	kg	1 564	1 734
	Ve výšce zdvihu 1,5 m	(XX)	kg	2 739	2 903
	V úrovni terénu	(ZZ)	kg	2 732	2 977
Maximální výška zdvihu		(A)	mm	3 680	3 753
Světlá výška	V plné výšce – lopata rovně	(B)	mm	3 417	3 490
	V plné výšce – lopata vyklopená	(C)	mm	2 647	2 722
Celková délka		(WB+F)	mm	4 739	5 070
Hloubka rýpání		(H)	mm	-75	-235
Dosah	v maximální výšce	(D)	mm	651	995
	V úrovni terénu – lopata rovně	(F)	mm	2 489	2 770
Úhly natočení lopaty	Úhel vyklápění při plné výšce	(E)	stupně	-60	-60
	Naklopení v úrovni terénu	(G)	stupně	48	49
	Úhel vyklápění v úrovni terénu		stupně	-98	-98
Časy cyklů při 2 200 ot./min.	Zvednutí nakladače		s	6,0	3,8
	Spuštění nakladače		s	4,4	2,5
	Vyklopení lopaty		s	6,0	3,5
	Naklopení lopaty		s	7,5	4,2

Skutečné parametry se mohou lišit podle konfigurace a vybavení traktoru a nakladače.

American Society of Agricultural and Biological Engineers (Americká společnost zemědělských a biologických inženýrů) je vzdělávací a vědecká organizace, která se věnuje pokrokovému inženýrství aplikovatelnému na zemědělské, potravinářské a biologické systémy. Společnost ASABE se sídlem v St. Joseph ve státě Michigan byla založena v roce 1907 a má 8 000 členů ve více než stovce zemí.

5075/5095/5105/5120/5130M				
	543R		603R	
	NSL	MSL	NSL	MSL
	575/13.6R24			
	750/16.9R34			
(ROZVOR)	2 350			
	70			
	200			
	1 850 se zvýšenou odolností			
	272	272	272	272
(U)	2 060	1 696	2 168	1 795
(V)	1 335	1 712	1 489	1 808
(W)	2 210	2 085	2 388	2 213
(X)	1 652	1 943	1 832	2 077
(Y)	1 927	1 927	1 927	1 927
(Z)	1 615	2 094	1 896	2 250
(VV)	1 649	1 701	2 331	2 398
(XX)	2 711	2 731	4 043	3 860
(ZZ)	2 565	2 571	4 190	3 840
(A)	3 680	3 681	3 760	3 762
(B)	3 440	3 442	3 520	3 522
(C)	2 676	2 678	2 750	2 751
(WB+F)	4 651	4 650	4 988	4 988
(H)	-104	-101	-228	-227
(D)	798	795	1 070	1 069
(F)	2 351	2 350	2 688	2 688
(E)	-58	-58	-58	-54
(G)	47	47	47	52
	-151	-100	-100	-99
	4,4	4,0	4,0	4,7
	3,3	2,9	2,9	3,5
	3,3	2,2	2,2	3,0
	2,2	2,2	2,2	3,0

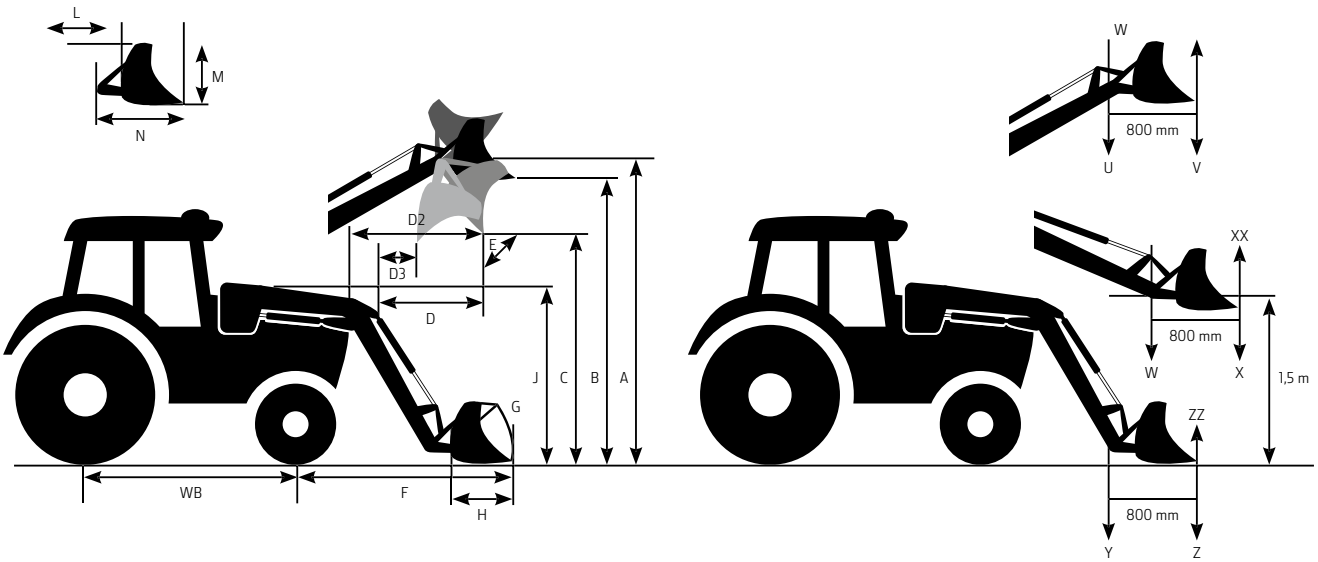

NOTHING RUNS LIKE A DEERE™

Ať už od nás potřebujete radu, vyřešit problém nebo náhradní díl – navštivte nás, jsme zde pro vás. Navíc vás chráníme prostřednictvím servisních plánů PowerGard™ Maintenance (Základní záruka), které udržují váš traktor v chodu s nízkými provozními náklady.

Tento dokument byl vytvořen pro celosvětové účely. Ačkoli jsou zde uvedeny všeobecné informace, obrázky a popisy, některé obrázky a údaje mohou obsahovat nabídky z oblasti financí, úvěru, pojištění a výrobků a příslušenství, které ve všech regionech nejsou k dispozici. Podrobné informace získáte u svého místního prodejce. Společnost John Deere si vyhrazuje právo na změnu parametrů a provedení výrobků popsaných v tomto dokumentu bez předchozího upozornění. Zelenožlutá barva, logo jelena ve výskoku a nápis JOHN DEERE jsou obchodní značkou společnosti Deere & Company.

YY23I4I28CZE_CZ 12/23